Серия PH6

Ø 6.5 мм цилиндрические миниатюрные индуктивные датчики

Особенности

- **Версии с кабелем и разъёмом M8**
- **Уменьшенные размеры: Ø 6.5 мм x 16 мм (кабель) / 29 мм (разъём; длина)**
- **Рабочее напряжение 10...30 В пост. тока, выходное напряжение 200 мА**
- **LED-индикатор состояния**
- **Класс защиты IP 67**
- **Полная защита от электрических повреждений**

содержание

- **Применения**
- **Изображения**
- **Каталог / Инструкции**

Код для заказа (*)

PH6 / A P - 1 A

серия	PH6	Ø 6.5 мм индуктивный бесконтактный выключатель
состояние выхода	A	НО
	C	НЗ
логика выхода	N	NPN
	P	PNP
дистанция	1	Стандартная дистанция, заподлицо, 1.5 мм
подкл.	A	Выход с кабелем
	F	Выход с разъёмом M8

(*) Модели ATEX доступны по запросу. Свяжитесь с отделом продаж для получения дополнительной информации.

доступные модели

диаметр	установка	дистанция	разъём	дистанция (мм)	NPN/НО	NPN/НЗ	PNP/НО	PNP/НЗ
Ø 6.5 мм	заподлицо	стандартная	кабель	1.5	PH6/AN-1A	PH6/CN-1A	PH6/AP-1A	PH6/CP-1A
			M8		PH6/AN-1A	PH6/CN-1F	PH6/AP-1F	PH6/CP-1F

техническое описание

	PH6/**-1*
Номинальная дистанция срабатывания	1.5 мм
Гистерезис	≤ 10 % Sr
Эталонная цель	6.5 x 6.5 x 1 мм
Повторяемость	2%
Рабочее напряжение	10...30 В пост. тока
Макс. пульсация	≤ 20%
Тип выхода	NPN или PNP - НО или НЗ
Выходное напряжение	≤ 200 мА
Падение выходного напряжения	≤ 2.0 В @ 100 мА
Ток холостого хода	≤ 10 мА
Ток утечки	≤ 0,1 мА
Частота переключения	≤ 5000 Гц
Задержка включения	10 мс
Рабочее напряжение	-25...+70 °C
Температурный дрейф	≤ 10%
Защита от короткого замыкания	●
Защита от переполюсовки	●
Защита от индукции	●
Удары и вибрация	IEC 60947-5-2 / 7.4
Вес	3 г с коннектором M8 32 с кабелем
Класс защит	IP 67
ЭМС: IEC 60255-5	1 кВ
IEC 61000-4-2	уровень 2
IEC 61000-4-3	уровень 3
IEC 61000-4-4	уровень 2
Материал корпуса	нержавеющая сталь V2A
Материал головки датчика	полиэстер
Подключение	кабель 2 м ПВХ 3 x 0.14 мм^2

поправочные коэффициенты

модель	сталь FE 360	медь	алюминий	латунь	нержавеющая сталь
CPH6/**-**	1.0	0.40	0.45	0.50	0.80

схемы электрических соединений

PNP	NPN
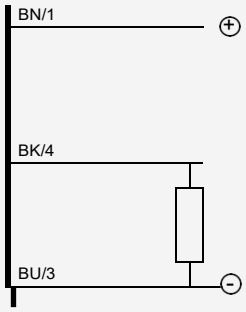	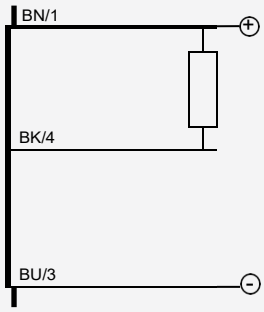

BN	коричневый
BU	синий
BK	чёрный
WH	белый

разъём

M8

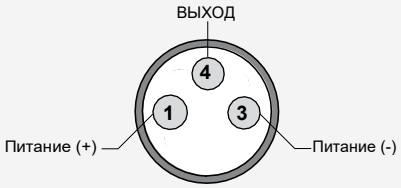

диаграмма Боде

PH6/**-1* параллельное смещение

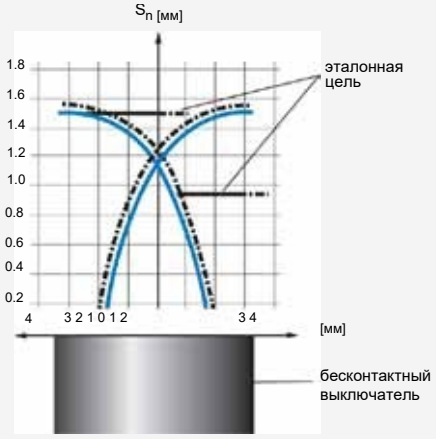

установка

PH6/**-1*

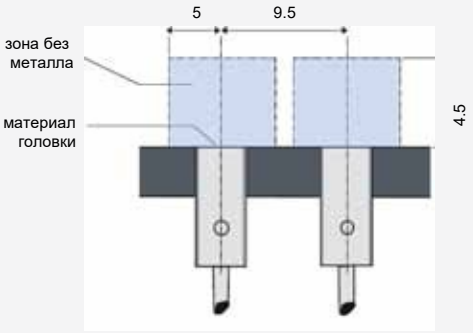

размеры (мм)

PH6/**-1A	PH6/**-1F
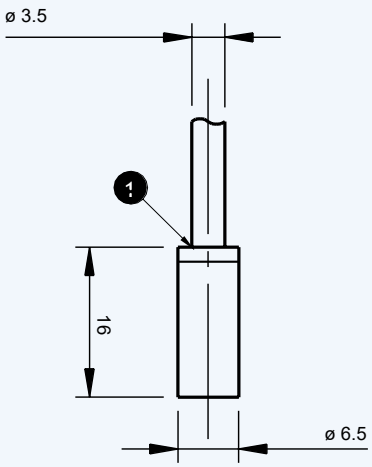	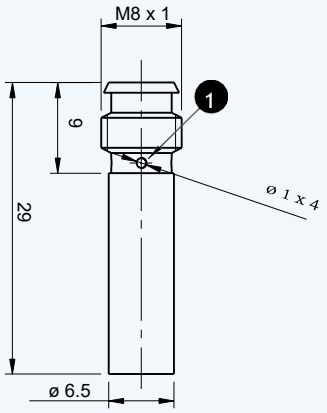

1 LED